インタラクティブプレゼンテーションツール

DisplayNote® NEC Edition

いま、対象プロジェクターを購入いただくと、DisplayNoteバンドル版を無償でご提供。

DisplayNoteは、会議に参加している人や授業に出席している生徒が、各々のパソコンやタブレットの画面上で同じ資料を見たり、資料に書き込んだメモを大画面に映し出して共有化できるインタラクティブプレゼンツールです。

主な特長

●スクリーン共有
参加者全員が手元のパソコンやタブレットの画面上で、同じ資料を閲覧できます。

●ホストPCコントロール
プレゼンターは手元のタブレットからプレゼン画面を切り換えることができます。

●マルチプラットフォーム
Windows、Mac OS、Android、iOS等、各OSに対応。端末を問わずに参加できます。

●コラボレーション
特定の人に質問を出して回答させたり、その人のPC画面を映し出すことができます。

●メモ書き
手元の画面に書き込んだり、メモをつけたりして、自分用の資料として保存可能です。

●メッセージ発信
会議中に、参加者の一人を選んで、その人だけにメッセージを送ることができます。

DisplayNoteの使用シーン

会議で
発表者は、ホストPCに保存した資料をプロジェクターの画面に映し、会議を行います。

教室で
先生は、プロジェクターに映し出した教材のページをめくりながら授業を行います。

下記のプロジェクターに、ホスト×2、クライアント×2の環境で使用できるDisplayNote® NEC Editionのバンドル版（無償）がついてきます。
詳しくは、http://www.nec-display.com/jp/solution/displaynote/をご覧ください。

対象機種 NP-PA500UJL/NP-PA550WJL/NP-PA600XJL/NP-P451WJL-N2/NP-P401WJL-N2/NP-P501XJL-N2/NP-P451XJL-N2/NP-PE501XJL-N2/NP-PE401HJD-N2

Showroom ショールーム

目を見張る、200型ワイドスクリーンで大型プロジェクターの実力を体感いただけます。

NP-PH1400UJD、NP-PX750UJD、NP-PA550WJLなどを実際に大画面でご覧いただけます。また、9面マルチスクリーンやタッチパネルなどディスプレイの展示も充実しています。ぜひご活用ください。

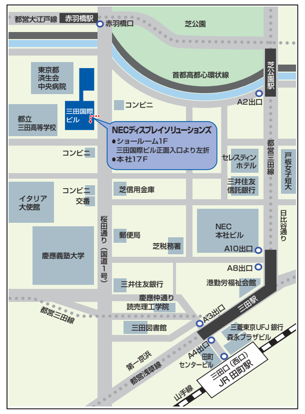

■ 交通アクセスと営業のご案内

- ● 都営地下鉄大江戸線「赤羽橋駅」赤羽橋出口より徒歩3分
- ● 都営地下鉄三田線「芝公園駅」A2出口より徒歩8分
- ● 都営地下鉄三田線・浅草線「三田駅」A3・A4出口より徒歩12分
- ● JR山手線・京浜東北線「田町駅」三田口（西口）より徒歩13分

所在地
〒108-0073
東京都港区三田一丁目4-28 三田国際ビル
TEL:03-5446-5200

営業時間
9:00～16:30
※土日祝日、および弊社所定の休日をのぞく

ショールームご見学の予約ができます。ご予約はこちらからどうぞ。
http://www.nec-display.com/jp/support/show_room/
※お申込みは法人・団体・官公庁様に限らせていただきます。

⚠ 安全に関するご注意	正しく安全にお使いいただくために、ご使用の前に必ず「取扱説明書」をよくお読みください。 水、湿気、ほこり、油煙等の多い場所に設置しないでください。火災、故障、感電などの原因となることがあります。
ランプに関するお知らせ	プロジェクターには内部圧力の高い水銀ランプを使用しています。このランプは、その性質上衝撃や使用時間の経過により大きな音を伴って破裂したり、不点灯状態になることがあります。なお、破裂したり、不点灯に至るまでの時間はランプの個体差や使用条件によって大きな差があります。
液晶方式とDLP方式の違いによる色再現性について	液晶プロジェクターとDLPプロジェクターとではその投写方式の違いにより、発色や階調など色の再現性が異なります。あらかじめご了承ください。

■DLP（Digital Light Processing）はテキサス・インスツルメンツの商標です。■DynamicBlack™、BrilliantColorはテキサス・インスツルメンツの商標です。■Microsoft Corporationのガイドラインに従って画面を使用しています。■HDMI、HDMI ロゴおよびHigh-Definition Multimedia Interfaceは、HDMI Licensing,LLCの商標または登録商標です。■DisplayPortロゴは、Video Electronics Standards Associationの登録商標です。■PJLink商標は、日本・米国その他の国や地域における登録商標または出願商標です。■Wi-Fi®、Wi-Fi Alliance®は、Wi-Fi Allianceの商標です。■Mac OSは、米国およびその他の国々で登録された Apple Inc.の商標です。iPhone、iPadは、Apple Inc.の商標です。■iOSは、米国およびその他の国におけるCisco社の商標または登録商標であり、ライセンスに基づき使用されています。■DisplayNoteおよびDisplayNoteロゴは、英国DisplayNote Technologies,Ltdの英国およびその他の国における商標、登録商標またはサービスマークです。■Virtual Remote ToolはNicom soft Ltd. のWin I2C/DDCライブラリを利用しています。■ViewLight、SQUARE SHOTはNECディスプレイソリューションズ株式会社の登録商標です。■画面はハメコミ合成です。■電源の入/切の繰り返しは光源ランプの輝度低下を早め、破裂の原因にもなります。■投写中は、本機やコンセントから電源コードを抜かないでください。故障の原因となります。■光源ランプやファンおよび液晶パネル、偏光板、PBS（光偏光素子）、カラーホイールなどの光学部品は定期的な交換が必要となる部品（定期交換部品）です。長時間（毎日5時間以上）連続で使用されると一年未満のご使用でもそれらの部品交換が必要になる場合があります。また、たばこの煙、ほこりの多い場所でのご使用は、定期交換部品の交換サイクルを早めるおそれがあります。詳しくはNECプロジェクター・カスタマサポートセンターまでお問い合わせください。■本カタログに記載されている社名および商品名は、各社の商標または登録商標です。■配送・設置・操作指導等に要する費用は本カタログに掲載しております。商品の価格には含まれておりません。詳しくは、取扱販売店にお問い合わせください。■本カタログに掲載されている商品の補修用性能部品の保有期間は製品本体は製造打切後8年（NP-P451WJL-N2/NP-P401WJL-N2/NP-P501XJL-N2/NP-P451XJL-N2/NP-PE501XJL-N2/NP-PE401HJD-N2は5年）、オプションは製造打切後5年です（一部オプションを除く）。性能部品とは、その製品の機能を維持するために必要な部品です。このカタログに記載の希望小売価格、仕様等の内容は2013年9月現在のものです。

2013年9月作成

人と地球にやさしい情報社会へ

商品の最新情報を下記で提供しています。

NECプロジェクターに関する情報サイト
http://www.nec-display.com/jp/

商品に関するご質問・ご相談に電話でお答えします。
（電話番号をよくお確かめの上おかけください）
NECプロジェクター・カスタマサポートセンター **0120-610-161**
受付時間… 9:00～18:00 月曜日～金曜日（祝日、その他特定日を除く）
携帯電話／PHSからでもご利用いただけます

お問い合わせ、ご用命は下記の販売店へどうぞ

このカタログは環境にやさしい
植物油インキを使用しています。

本カタログに記載の内容は2013年9月現在のものです

NECディスプレイソリューションズ株式会社　〒108-0073　東京都港区三田一丁目4-28（三田国際ビル）
PJA-1309-442NN

Empowered by Innovation　NEC

高輝度業務用プロジェクター

プロフェッショナルモデル総合カタログ

高輝度・高画質を使いやすく。
大規模施設に最適な
NECの業務用プロジェクター。

ViewLight®

http://www.nec-display.com/jp/

進化した高輝度・高画質・高信頼性。しかも設置 しやすく、使いやすい。大空間に強い、NECのプロジェクター。

大空間に映える
高輝度・高画質

■2灯式により高輝度13500ルーメンを実現※1 4台スタックで最大54000ルーメンの高輝度投写※1

上下左右に同じ機種を最大4台まで並べてフロント投写できるスタック設置に対応※2。NP-PH1400UJD/NP-PH1000UJD本体のアーム部分には、上下に2台並べた際の傾きを調整するスタック用の調整ポストを装備しています。

※1 NP-PH1400UJDの場合。　※2 NP-P451WJL-N2/NP-P401WJL-N2/NP-P501XJL-N2/NP-P451XJL-N2/NP-PE501XJL-N2/NP-PE401HJD-N2は非対応。

◎ユーティリティソフト「Multi Screen Tool」※を使用すれば、幾何学補正を利用してスタック画面を重ね合わせ画面のズレが少ない美しい画面を投写することができます。

画面がズレているスタック投写の例

「Multi Screen Tool」を使用したスタック投写画面

※「Multi Screen Tool」は、ご販売店様に提供しています。また、対応カメラをUSBケーブルでパソコンに接続する必要があります。NP-PH1400UJD、NP-PH1000UJD（ファームウェアVer.1.04以上）、NP-PX750UJD/NP-PX700WJD/NP-PX800XJD（ファームウェアVer.1.03以上）、NP-PA500UJL/NP-PA550WJL/NP-PA600XJL（ファームウェアVer.1.02以上）に対応。

※写真はイメージです。

■高解像度WUXGAの美しい画面

16:10のワイド画面で、劇場品質のフルハイビジョン映像を投写できます。

※NP-PH1400UJD/NP-PH1000UJD/NP-PX750UJD/NP-PA500UJLに搭載。

■高性能3チップDLP®採用

RGBの各色ごとにDLP®チップを割り当て、高画質・高コントラストを実現します。

※NP-PH1400UJD/NP-PH1000UJDに搭載。

■高画質テクノロジーによる優れた画像処理

Hollywood Quality Videoテクノロジーを搭載した“Reon VX”ビデオプロセッサーにより高画質を実現。画像のノイズリダクションやスケーリングなど、画像処理技術に優れているので従来機種に比べてチラツキや画像のブレが少なく、滑らか、かつ鮮明な映像を投写します。

- ●ランダム&モスキートノイズリダクション
- ●2-3、2-2など多彩なモードに対応する映像パターン認識
- ●ピクセル単位のI/Pコンバート処理
- ●ディテール・エンハンスメント処理
- ●フル10ビット・スケーリング処理

3-2プルダウン検出

正しく検出できないと、スタンドの椅子列にモアレがでます。

■色鮮やかな映像描写

6セグメントカラーホイールを採用。中間色の再現性に優れた「BrilliantColor」を搭載し、自然の風景などの色彩も向上。「Valliable Illumination」により、映像などに合わせた色再現も可能です。

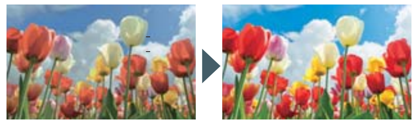
写真はイメージです。

※6セグメントカラーホイールは、NP-PE401HJD-N2に搭載。NP-PX750UJD/NP-PX700WJD/NP-PX800XJDに添付。

タフで環境にもやさしい
安心の高信頼性

■長時間の連続運転も可能

1灯モードで使用した場合、「ランプオートチェンジ機能」により連続運転が可能。監視用途などでも安心です。

※NP-PH1400UJD/NP-PH1000UJD/NP-PX750UJD/NP-PX700WJD/NP-PX800XJDに搭載。

■省電力&エコモード搭載

エコモードを選択すると、約20%消費電力を削減※1。スタンバイモードを「省電力」に設定するとスタンバイ時の消費電力が0.2Wになります※2。天吊り設置などでプロジェクターの主電源を切れない場合に節電することができます。

※1 機種により低減される値は異なります。詳しくは当社Websiteをご覧ください。
※2 AC100V時。NP-PH1400UJD/NP-PH1000UJD/NP-PE401HJD-N2は0.5W、NP-PX750UJD/NP-PX700WJD/NP-PX800XJDは200-240V使用時に0.4W。

常設型プロジェクターに必要な
優れた設置性と操作性

■投写距離で選べる豊富なオプションレンズ

短焦点レンズ、長焦点レンズ、固定焦点レンズなど、豊富にご用意しました。

※詳しくはP.10-P.11をご覧ください。

■天吊りに便利な「センターレンズデザイン」

レンズのセンターを本体の中心にすることにより、施設の設計や施工での位置決めが容易に。さらに、レンズシフトにより本体を動かさず投写画面の位置も調整可能です。

※NP-PX750UJD/NP-PX700WJD/NP-PX800XJD/NP-PA500UJL/NP-PA550WJL/NP-PA600XJLに対応。

■画面を完全に消す「レンズシャッター」採用

映像切替時などに、本体やリモコンのボタンを押すだけで、投写映像の光を簡単に遮断できます。

※NP-PH1400UJD/NP-PH1000UJD/NP-PX750UJD/NP-PX700WJD/NP-PX800XJDに搭載。

■空間を演出する360度チルトフリー

垂直方向に360度の設置が可能。天井や床面に投写する演出ができます。

※NP-PX750UJD/NP-PX700WJD/NP-PX800XJD/NP-PA500UJL/NP-PA550WJL/NP-PA600XJLに対応。
※垂直方向360度。設置角度に応じて「ファンモード」の設定を変更する必要があります。また、左右に傾けて設置することはできません。

NECディスプレイソリューションズ ショールームでのNP-PA550WJLによる床面投写

アプリケーションによる
多彩な映像演出

■iPadやiPhoneなどの映像を投写

iOS無償アプリ「Wireless Image Utility」を使って、iPadなどに保存した文書や画像をワイヤレスで投写できます。内蔵カメラで撮影している映像もリアルタイムに投写が可能。Webページやクラウド上の保存ファイルも投写できます。

※NP-PH1000UJD（ファームウェア Ver.1.05.137以上）、NP-PX750UJD/NP-PX700WJD/NP-PX800XJD（ファームウェア Ver.1.05.137以上）、NP-PA500UJL/NP-PA550WJL/NP-PA600XJL/NP-P451WJL-N2/NP-P401WJL-N2/NP-P501XJL-N2/NP-P451XJL-N2に対応。
※オプションの無線LANユニット（NP02LM2）が必要です。
（NP-P451WJL-N2/NP-P401WJL-N2/NP-P501XJL-N2/NP-P451XJL-N2には標準添付）
※iOS用の無償アプリ「Wireless Image Utility」をApp StoreからiPad などのiOS デバイスへダウンロードする必要があります。詳しくは、http://www.nec-display.com/dl/jp/pj/をご覧ください。
※クラウド上のファイルを投写するには、DropboxやGoogle Driveなどのクラウドストレージサービスの iOSアプリとの連携が必要です。

■幾何学補正で特殊形状のスクリーンにも対応

柱や球面など、特殊形状のスクリーンへの投写が可能です。例えば、円柱状のビルに投写するなど、話題のプロジェクションマッピングに応用できます。

※ 写真はプロジェクションマッピングのイメージです。

◎幾何学補正ソフト「Geometric Correction Tool」※1や「Image Express Utility Lite」※2の幾何学補正機能を使用します。

※1 NP-PH1400UJD/NP-PH1000UJD/NP-PX750UJD/NP-PX700WJD/NP-PX800XJD/NP-PA500UJL/NP-PA550WJL/NP-PA600XJLに対応。
※2 NP-PA500UJL/NP-PA550WJL/NP-PA600XJL/NP-P451WJL-N2/NP-P401WJL-N2/NP-P501XJL-N2/NP-P451XJL-N2/NP-PE501XJL-N2（USBディスプレイのみ）に対応。

■マルチ画面をつなぎ目なくつなげるマルチスクリーン機能

複数のプロジェクターの画像を組み合わせた大画面。マルチスクリーン機能を使って、マルチ画面の映像が重なるつなぎ目をブレンディング処理。美しいシームレスな大画面を作り出します。

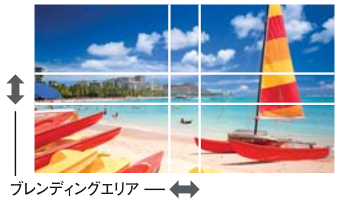

◎ユーティリティソフト「Multi Screen Tool」※ではスタック画像を重ね合わせるスタッキング補正と、1枚の画像を2～4台のプロジェクターで分割して投写するタイリング補正を行えます。

※ユーティリティソフト「Multi Screen Tool」（ご販売店様に提供）をパソコンにインストールの上、対応カメラをUSBケーブルで、パソコンへ接続する必要があります。NP-PH1400UJD、NP-PH1000UJD（ファームウェアVer.1.04以上）、NP-PX750UJD/NP-PX700WJD/NP-PX800XJD（ファームウェアVer.1.03以上）、NP-PA500UJL/NP-PA550WJL/NP-PA600XJL（ファームウェアVer.1.02以上）に搭載。

使いやすく便利な充実の先進機能。

※対応機種についてはP.4～P.7をご覧ください。

ケーブル1本で簡単・手軽に接続
USBディスプレイ

パソコンに接続するだけで、プロジェクターに内蔵された画像伝送ソフト「Image Express Utility Lite」が自動的に起動し、簡単に投写することができます。

ひと目で分かる入力端子の位置
無信号ガイダンス

信号が入力されていない場合、迷わず接続できるよう端子の位置を画面に表示します。

映像の素速い表示
自動信号選択

電源をオンにした時、入力されている信号を自動的に判別。映像を素早く画面に表示します。

映像に合わせて自動的に節電
オートエコモード

白が多い画像では明るく表示。夜空のような暗い画像では、見た目にはわからない程度に光量を自動で低減。最大で約19%消費電力を低減します。

上下左右方向の画面の歪みを補正
台形歪み補正

プロジェクターの高さが合っていないとき、またスクリーンの正面に設置できないときに生じる画面の台形歪みを補正しスクエアな画面を映し出します。

斜めの位置から投写可能
SQUARE SHOT

歪んだ画面の角を投写面の角に合わせてボタン操作することで簡単に補正可能です。

壁や黒板でも見やすく投写
壁色補正※1

色のついた壁や黒板に投写しても、ホワイトスクリーン投写時の色合いに近づけることが可能です。

本体を動かさず画面の位置を調整
レンズシフト※2

本体の位置を変えず投写画面を上下左右に移動可能。天吊り設置時に後から画面位置を調整したい場合に役立ちます。

多彩な機器とネットワーク連携
有線LAN接続対応・無線LAN接続対応※3

パソコンやサーバ、さらにiPadなどともネットワーク接続できます。様々なアプリケーション（無料）をご用意しています。

異なるメーカーのプロジェクターを集中管理
PJLink®対応

ネットワークインターフェース規格「PJLink®Class1」に対応。異なったメーカーのプロジェクターもネットワークを経由して集中管理できます。

プロジェクターだけで資料や画像を投写
パソコンレスプレゼンテーション

画像データを保存したUSBメモリを接続し、パソコンを使わずに投写できます。USBメモリやLAN上の共有フォルダに保存した画像や動画の投写も可能です。※4※5

高画質なデジタル映像を美しく投写
HDMI、DisplayPort機器との接続に対応

HDMI端子やDisplayPort端子を搭載した機種では、高品位なデジタル映像と音声で投写が可能です。

無断使用や設定変更を防止
セキュリティ設定

無断でプロジェクターを使用できないように任意のパスワードを設定できます。

医用画像を簡易表示
簡易DICOMモード

DICOM規格に近似した医用画像の階調特性をプリセット。DICOM規格で保存された画像を表示できます。※表示画像の診断にはご使用いただけません。

※1 登録色の数は機種により異なります。　※2 NP-PH1400UJD/NP-PH1000UJD/NP-PX750UJD/NP-PX700WJD/NP-PX800XJDは電動レンズシフト。NP-P451WJL-N2/NP-P401WJL-N2/NP-P501XJL-N2/NP-P451XJL-N2は上下方向のシフトのみ対応。　※3 オプションの無線LANユニット（NP02LM2）が必要となります。NP-P451WJL-N2/NP-P401WJL-N2/NP-P501XJL-N2/NP-P451XJL-N2は無線LANユニットを標準添付。アプリケーションの詳細は当社Websiteをご覧ください。　※4 表示できる画像データは、JPG、MPG、GIFなどです。再生できる動画ファイルは、MPG（MPG2）、WMV（WMV9）、MP4（H.264）などです。　※5 市販のUSBメモリを使用してください。市販されているすべてのUSBメモリの動作を保証するものではありません。

NP-PH1400UJD

NP-PX800XJD

NP-PA600XJL

NP-P451WJL-N2

NP-PE401HJD-N2

先進の技術・ノウハウを結集した
フルハイビジョン対応3チップDLP®モデル。

大ホール
講堂

写真は投写イメージです。

デジタルシネマレベルの
ハイ・クオリティレンズ

2灯式高輝度
13500ルーメン※

※NP-PH1400UJDの場合。

※NP27ZL装着例

3チップDLP® **ワイドパネル搭載モデル**

ViewLight® NP-PH1400UJD

13500ルーメン	WUXGA リアル対応(1920×1200)	39.5kgレンズ別

3チップDLP® **ワイドパネル搭載モデル**

ViewLight® NP-PH1000UJD

11000ルーメン	WUXGA リアル対応(1920×1200)	39.5kgレンズ別

すべてオープン価格※／レンズ別売

※オープン価格の商品は希望小売価格を定めておりません。価格は取扱販売店にお問い合わせください。

付属品
（標準添付）
リモコン

ライトオン　ライトオフ

高画質を実現する高性能3チップDLP®方式

電動レンズシフト・6種類のオプションレンズ

2系統のデジタル入力端子(HDMI、DisplayPort)を装備

高精細なデジタルコンテンツに対応する、HDMI、DisplayPort端子を装備。臨場感あふれる映像で、見る人を引き付けます。

最大4台をスタック※1することにより、54000ルーメン※2の高輝度投写が可能

プロジェクターを上下左右に最大4台まで並べて投写することで、高輝度投写に対応。幾何学歪み補正機能や専用ソフトなどの活用で、設置時の調整作業も容易です。

※1:スタック設置を行うためにはユーティリティソフト"Multi Screen Tool"(ご販売店様に提供)をパソコンにインストールし、対応カメラをパソコンにUSB接続する必要があります。NP-PH1000UJDはファームウェアVer.1.04以上対応。
※2:NP-PH1400UJDの場合。NP-PH1000UJDの場合は最大44000ルーメン。

調整しやすいスタック用調整ポストを装備

プロジェクター本体のアーム部分には、スタック用の調整ポストが装備されています。上下に2台並べたときに生じる傾きの微調整が行えるため便利です。

フルハイビジョンに対応した高解像度WUXGA DLP®チップ採用

ランプオートチェンジで連続運転に対応

Hollywood Quality Videoテクノロジーによる高画質設計

3D投写に対応 (NP-PH1400UJD)

フレームシーケンシャル方式により、プロジェクター1台で3D映像を投写可能です。

※ブルーレイ方式の3Dには対応していません。解像度1920×1080 120Hzの場合のみ対応。
市販の120Hz対応3Dメガネが必要です。

使いやすさの追求：USBディスプレイ／無信号ガイダンス／自動信号選択
環境性：オートエコモード
多彩な設置性：上下方向台形歪補正／左右方向台形歪補正／壁色補正／レンズシフト
先進ネットワーク：有線LAN接続対応／無線LAN接続対応＊／PJ LINK
便利機能・装備：パソコンレス／HDMI入力／Display Port／セキュリティ／簡易DICOM

＊オプション

- ●高倍率ズームレンズ
- ●ダイレクトパワーオン
- ●ダイレクトパワーオフ
- ●画像自動調整
- ●カーボンメータ
- ●テストパターン表示
- ●幾何学補正
- ●マルチスクリーン※1
- ●オフィスビューワ
- ●Virtual Remote Tool
- ●2画面表示
- ●コントロールIDリモコン
- ●拡大表示
- ●3D投写※2

※1:NP-PH1000UJDは
ファームウェアVer.1.04以上対応。
※2:NP-PH1400UJDのみ対応。
ブルーレイ方式の3Dには対応していません。
解像度1920×1080 120Hzの場合のみ対応。
市販の120Hz対応3Dメガネが必要です。

多彩な映像ニーズに対応する
高輝度ミッドレンジモデル。

講堂
ホール
大教室

写真は投写イメージです。

空間を演出、垂直方向
360度チルトフリー※1

センターレンズデザインで
位置決めが容易

※1:設置角度に応じて「ファンモード」の設定を変更する必要があります。
また、左右に傾けて設置することはできません。

※NP18ZL装着例

ワイドパネル搭載モデル

ViewLight® NP-PX750UJD

7500ルーメン※2	WUXGA リアル対応(1920×1200)	19.7kgレンズ別

ワイドパネル搭載モデル

ViewLight® NP-PX700WJD

7000ルーメン※3	WXGA リアル対応(1280×800)	19.7kgレンズ別

ViewLight® NP-PX800XJD

8000ルーメン※3	XGA リアル対応(1024×768)	19.7kgレンズ別

すべてオープン価格※4／レンズ別売

※2:NP18ZL使用時　※3:NP08ZL使用時
※4:オープン価格の商品は希望小売価格を定めておりません。価格は取扱販売店にお問い合わせください。

付属品
（標準添付）
リモコン

ライトオン　ライトオフ

6セグメントカラーホイールによる色鮮やかな映像

投写する映像に合わせて選べる、2種類のカラーホイールを用意しました。「明るさ」を重視するか「色合い」を重視するかによって、お好みで交換できます。交換はお客様ご自身で容易に行えます。

カラーホイールイメージ図

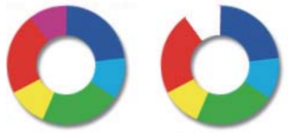

6セグメントカラー　6セグメントホワイト

電動レンズシフト・7種類のオプションレンズ※

40~500型のスクリーンに対応する豊富なオプションレンズにより、会議室から教室、講堂、体育館まで、多様な設置空間に対応。本体を動かさずに投写画面の位置を上下左右に調整できる電動レンズシフトで、セッティングもスムーズです。

※NP-PX750UJDの場合。NP-PX800XJD/NP-PX700WJDは6種類。

2灯式高輝度8000ルーメン※

2灯式ランプシステムの採用で、高輝度8000ルーメンを実現※。大画面でも映像をクリアに投写できます。

ランプ2灯式イメージ

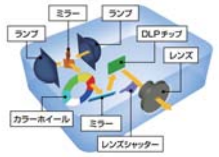

※ NP-PX800XJDの場合。
NP-PX750UJDは7500lm、
NP-PX700WJDは7000lm。

2系統のデジタル入力端子(HDMI、DisplayPort)を装備

フルハイビジョンに対応した高解像度WUXGA※ DLP®チップ採用

※NP-PX750UJDのみ。

ランプオートチェンジで連続運転に対応

最大4台をスタック※1することにより、32000ルーメン※2の高輝度投写が可能

※1:スタック設置を行うためにはユーティリティソフト"Multi Screen Tool"(ご販売店様に提供)をパソコンにインストールし、対応カメラをパソコンにUSB接続する必要があります。ファームウェアVer.1.03以上対応。
※2:NP-PX800XJDの場合。

Hollywood Quality Videoテクノロジーによる高画質設計

使いやすさの追求：USBディスプレイ／無信号ガイダンス／自動信号選択
環境性：オートエコモード
多彩な設置性：上下方向台形歪補正／左右方向台形歪補正／壁色補正／レンズシフト
先進ネットワーク：有線LAN接続対応／無線LAN接続対応＊／PJ LINK
便利機能・装備：パソコンレス／HDMI入力／Display Port／セキュリティ／簡易DICOM

＊オプション

- ●高倍率ズームレンズ
- ●ダイレクトパワーオン
- ●ダイレクトパワーオフ
- ●画像自動調整
- ●カーボンメータ
- ●テストパターン表示
- ●幾何学補正
- ●マルチスクリーン※
- ●センターレンズ対応天吊金具
- ●オフィスビューワ
- ●Virtual Remote Tool
- ●6セグメントカラーホイール
- ●2画面表示
- ●コントロールIDリモコン
- ●拡大表示

※ファームウェアVer.1.03以上対応。

小型・軽量で設置・調整に優れた手軽なユーティリティモデル。

講堂
教室
大会議室

写真は投写イメージです。
Brand awareness is key of success

空間を演出、垂直方向360度チルトフリー[※1]

センターレンズデザインで位置決めが容易

※NP13ZL装着例

※1:設置角度に応じて「ファンモード」の設定を変更する必要があります。
また、左右に傾けて設置することはできません。

ViewLight ワイドパネル搭載モデル

NP-PA500UJL

省エネ・省資源設計 認定番号:11145011号

5000 ルーメン｜WUXGA リアル対応(1920×1200)｜7.8 kgレンズ別

希望小売価格1,047,900円(税抜998,000円)／レンズ別売

ViewLight ワイドパネル搭載モデル

NP-PA550WJL

省エネ・省資源設計 認定番号:11145010号

5500 ルーメン｜WXGA リアル対応(1280×800)｜7.7 kgレンズ別

希望小売価格837,900円(税抜798,000円)／レンズ別売

ViewLight

NP-PA600XJL

省エネ・省資源設計 認定番号:11145009号

6000 ルーメン｜XGA リアル対応(1024×768)｜7.7 kgレンズ別

希望小売価格837,900円(税抜798,000円)／レンズ別売

付属品(標準添付)

リモコン

設置場所・投写距離に応じて選べる6つのレンズ

会議室、教室、講堂、体育館などの設置場所や投写距離に応じて、6種類のレンズを選択可能[※1]。30~500型のスクリーンに対応します。また100型スクリーンに投写する場合、使用レンズによって投写距離を1.6m~14.6mの範囲で調整できます[※2]。

※1:本体にはレンズは付属しておりません。　※2:NP-PA600XJLの場合。

天吊り後もレンズシフトで画面位置を調整可能

本体を動かすことなく投写画面の位置を上下・左右へ調整できるレンズシフトを搭載。オプションレンズとの組み合わせで幅広いシーンでの投写を実現します。また、センターレンズデザインにより、天吊に取り付ける場合でも、プロジェクターの位置を容易に決定できます。

無機液晶パネルを採用しパネルの長寿命化を実現

エコモード使用でランプ交換時間を延長※

※ランプエコモード「オン」で最大4000時間に延長。ランプエコモード「オフ」で使用した場合のランプ交換時間(目安)は3000時間となります。ランプエコモード「オン」時の明るさは、エコモード「オフ」時の約80%に低下します。

フルハイビジョンが投写可能なWUXGAパネルを搭載 (NP-PA500UJL)

NP-PA500UJLはWUXGA(1920×1200)パネルを搭載しているので、フルハイビジョンの映像をリアル表示で投写することができます。

高輝度6000ルーメンを実現 (NP-PA600XJL)

NP-PA600XJLは、高輝度6000ルーメンを実現しました※。広い場所で輝度が要求される場所でも十分な明るさです。

※NP-PA550WJLは5500ルーメン、NP-PA500UJLは5000ルーメンです。

大出力10Wモノラルスピーカ搭載

Hollywood Quality Video テクノロジーによる高画質設計

使いやすさの追求: USB ディスプレイ / 無信号 ガイダンス / 自動信号選択
環境性: オート エコモード
多彩な設置性: 上下方向 台形歪補正 / 左右方向 台形歪補正 / 壁色補正 / レンズシフト
先進ネットワーク: 有線LAN 接続対応 / 無線LAN* 接続対応 / PJ LINK
便利機能・装備: パソコンレス / HDMI 入力 / Display Port / セキュリティ / 簡易DICOM

*オプション

- ●日本語表記
- ●高倍率ズームレンズ
- ●ダイレクトパワーオン
- ●ダイレクトパワーオフ
- ●画像自動調整
- ●カーボンメータ
- ●テストパターン表示
- ●幾何学補正
- ●マルチスクリーン※
- ●大型フィルタ
- ●センターレンズ対応天吊金具
- ●オフィスビューワ
- ●Virtual Remote Tool
- ●2画面表示
- ●コントロールIDリモコン
- ●拡大表示

※ファームウェアVer.1.02以上対応

写真は投写イメージです。

中・小会議室
教室

フルHD(1920×1080)に対応、映像やCAD図面を美しく表示。

フルHD 1920x1080

ViewLight フルHDパネル搭載モデル

NP-PE401HJD-N2

4000 ルーメン｜フルHDリアル対応(1920×1080)｜4.6kg

オープン価格※

※オープン価格の商品は希望小売価格を定めておりません。価格は取扱販売店にお問い合わせください。

付属品(標準添付)

ケーブルカバー　リモコン

フルハイビジョン対応による豊かな映像表現力

最大表示解像度1920×1080に対応。フルハイビジョン画質の映像も圧縮表示せずに美しく投写できます。また、解像度の高いCAD図面でも線がつぶれにくく、高精細な表示が可能です。

1.7倍高解像度ズームレンズ

高解像度レンズを搭載し、フルHDの実力を引き出します。また、1.7倍ズームにより設置範囲を広く取ることができます。

2系統のデジタル入力端子(HDMI×2)

大出力8W+8Wステレオスピーカ搭載

使いやすさの追求: USB ディスプレイ / 無信号 ガイダンス / 自動信号選択
環境性: オート エコモード
多彩な設置性: 上下方向 台形歪補正 / 左右方向 台形歪補正 / 壁色補正 / レンズシフト
先進ネットワーク: 有線LAN 接続対応 / 無線LAN 接続対応 / PJ LINK
便利機能・装備: パソコンレス / HDMI 入力 / Display Port / セキュリティ / 簡易DICOM

- ●日本語表記
- ●青色LED電源ボタン
- ●レンズカバー
- ●高倍率ズームレンズ
- ●ダイレクトパワーオン
- ●クイックパワーオフ
- ●ダイレクトパワーオフ
- ●画像自動調整
- ●ワンプッシュチルトフット
- ●大型フィルタ
- ●センターレンズ対応天吊金具
- ●Virtual Remote Tool
- ●6セグメントカラーホイール
- ●拡大表示
- ●3D投写※

※DLP Link(144Hz)、HDMI 1.4aに対応。
市販の3Dメガネ(DLP Link対応(周波数144Hz))をお買い求めください。

写真は投写イメージです。

中・小会議室
教室

これ1台で、会議もセミナーも安心、Wi-Fi対応コンパクトモデル。

ViewLight ワイドパネル搭載モデル

NP-P451WJL-N2

4500 ルーメン｜WXGA リアル対応(1280×800)｜4.1kg

省エネ・省資源設計 認定番号:13145004号

ViewLight ワイドパネル搭載モデル

NP-P401WJL-N2

4000 ルーメン｜WXGA リアル対応(1280×800)｜4.1kg

省エネ・省資源設計 認定番号:13145003号

ViewLight

NP-P501XJL-N2

5000 ルーメン｜XGA リアル対応(1024×768)｜4.1kg

省エネ・省資源設計 認定番号:13145002号

ViewLight

NP-P451XJL-N2

4500 ルーメン｜XGA リアル対応(1024×768)｜4.1kg

省エネ・省資源設計 認定番号:13145001号

ViewLight

NP-PE501XJL-N2

5000 ルーメン｜XGA リアル対応(1024×768)｜4.0kg

省エネ・省資源設計 認定番号:13145005号

すべてオープン価格※

※オープン価格の商品は希望小売価格を定めておりません。価格は取扱販売店にお問い合わせください。

1.7倍ズームレンズ・垂直レンズシフト搭載

投写距離に応じて、設置場所をワイドに調整できる1.7倍ズームに対応。また、投写位置を上下に簡単調整できる垂直レンズシフト機構も搭載しており、天吊り設置時で後から画面位置を調整したい場合に役立ちます。

有線/無線LAN接続による、ネットワークを活用したワイヤレス投写が可能※ (無線LANユニット標準添付※)

添付のユーティリティソフト「Image Express Utility Lite」を使用すれば、ネットワーク(有線/無線)経由でパソコンからプロジェクターへ画像を伝送し、ワイヤレスで投写することができます。

※NP-PE501XJL-N2は除く。

2系統のデジタル入力端子(HDMI×2)

大出力16Wモノラルスピーカ搭載

付属品(標準添付)

無線LANユニット※　ソフトケース　リモコン

※NP-P451WJL-N2/NP-P401WJL-N2/NP-P501XJL-N2/NP-P451XJL-N2に標準添付。

使いやすさの追求: USB ディスプレイ / 無信号 ガイダンス / 自動信号選択
環境性: オート エコモード
多彩な設置性: 上下方向 台形歪補正 / 左右方向 台形歪補正 / 壁色補正 / レンズシフト
先進ネットワーク: 有線LAN* 接続対応 / 無線LAN* 接続対応 / PJ LINK*
便利機能・装備: パソコンレス* / HDMI 入力 / Display Port / セキュリティ / 簡易DICOM

*NP-PE501XJL-N2は除く

- ●日本語表記
- ●青色LED電源ボタン
- ●レンズカバー
- ●高倍率ズームレンズ
- ●前面排気
- ●ダイレクトパワーオン
- ●クイックパワーオフ
- ●ダイレクトパワーオフ
- ●画像自動調整
- ●カーボンメータ
- ●テストパターン表示
- ●幾何学補正※
- ●ワンプッシュチルトフット
- ●大型フィルタ
- ●センターレンズ対応天吊金具
- ●オフィスビューワ※
- ●Virtual Remote Tool
- ●コントロールIDリモコン
- ●拡大表示

※NP-PE501XJL-N2は除く

■三面図／端子部

NP-PH1400UJD
NP-PH1000UJD

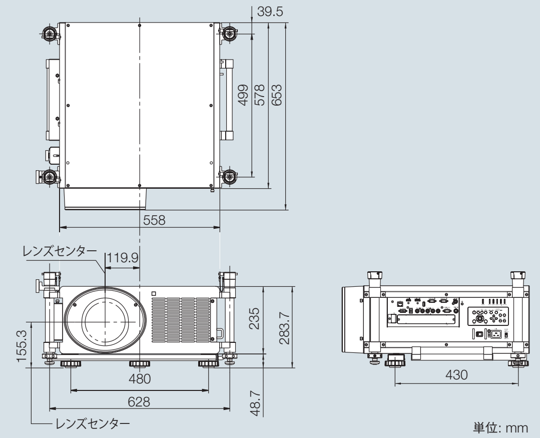
39.5
499
578
653
558
レンズセンター
119.9
155.3
235
283.7
480
628
48.7
レンズセンター
430

単位: mm

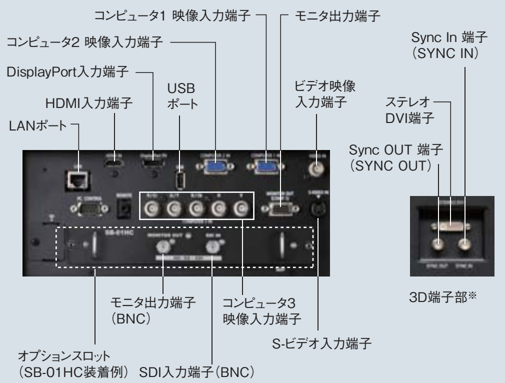
コンピュータ1 映像入力端子
モニタ出力端子
コンピュータ2 映像入力端子
Sync In 端子
（SYNC IN）
DisplayPort入力端子
USB
ポート
ビデオ映像
入力端子
HDMI入力端子
ステレオ
DVI端子
LANポート
Sync OUT 端子
（SYNC OUT）
3D端子部※
モニタ出力端子
（BNC）
コンピュータ3
映像入力端子
S-ビデオ入力端子
オプションスロット
（SB-01HC装着例）
SDI入力端子（BNC）

※NP-PH1400UJDのみ。

NP-PX750UJD
NP-PX700WJD
NP-PX800XJD

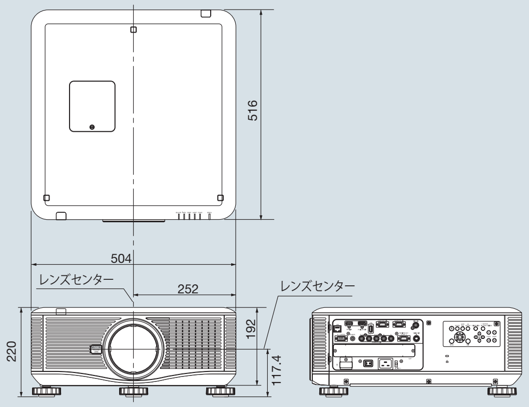
516
504
レンズセンター
252
レンズセンター
220
192
117.4

単位: mm

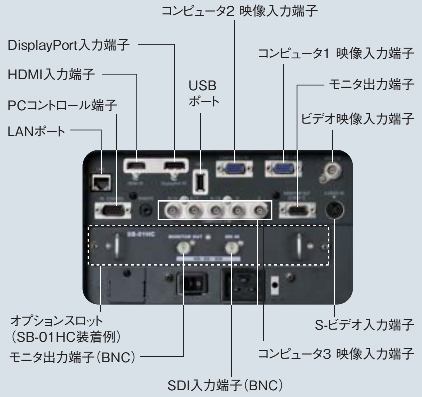
コンピュータ2 映像入力端子
DisplayPort入力端子
コンピュータ1 映像入力端子
HDMI入力端子
USB
ポート
モニタ出力端子
PCコントロール端子
ビデオ映像入力端子
LANポート
オプションスロット
（SB-01HC装着例）
S-ビデオ入力端子
モニタ出力端子（BNC）
コンピュータ3 映像入力端子
SDI入力端子（BNC）

NP-PA500UJL
NP-PA550WJL
NP-PA600XJL

ケーブルカバー取付時（オプション（NP02CV））

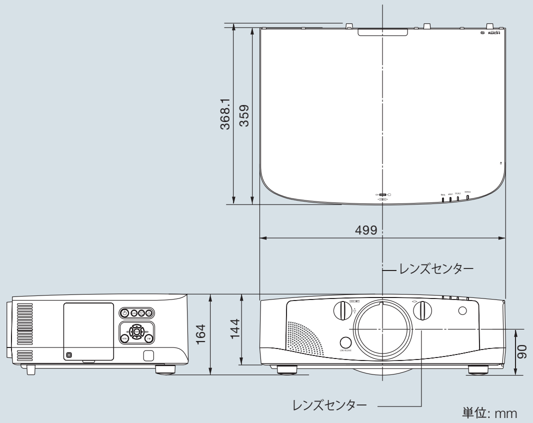
368.1
359
499
レンズセンター
164
144
90
レンズセンター

単位: mm

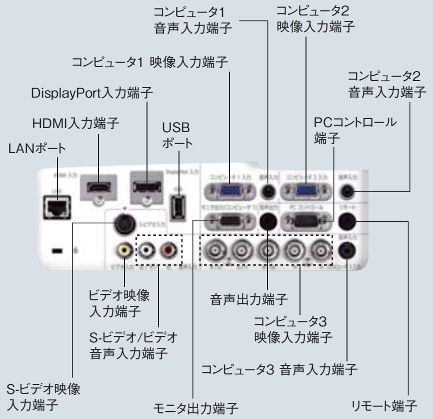
コンピュータ1
音声入力端子
コンピュータ2
映像入力端子
コンピュータ1 映像入力端子
コンピュータ2
音声入力端子
DisplayPort入力端子
HDMI入力端子
USB
ポート
PCコントロール
端子
LANポート
ビデオ映像
入力端子
音声出力端子
S-ビデオ/ビデオ
音声入力端子
コンピュータ3
映像入力端子
コンピュータ3 音声入力端子
S-ビデオ映像
入力端子
モニタ出力端子
リモート端子

NP-P451WJL-N2
NP-P401WJL-N2
NP-P501XJL-N2
NP-P451XJL-N2
NP-PE501XJL-N2

ケーブルカバー取付時（オプション（NP03CV））

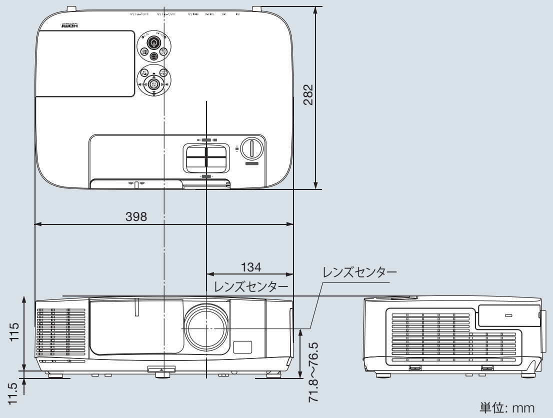
282
398
134
レンズセンター
レンズセンター
115
11.5
71.8〜76.5

単位: mm

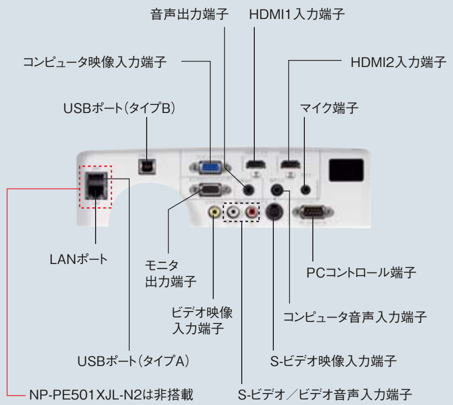
音声出力端子
HDMI1入力端子
コンピュータ映像入力端子
HDMI2入力端子
USBポート（タイプB）
マイク端子
LANポート
モニタ
出力端子
PCコントロール端子
ビデオ映像
入力端子
コンピュータ音声入力端子
USBポート（タイプA）
S-ビデオ映像入力端子
NP-PE501XJL-N2は非搭載
S-ビデオ／ビデオ音声入力端子

NP-PE401HJD-N2

ケーブルカバー取付時（標準添付）

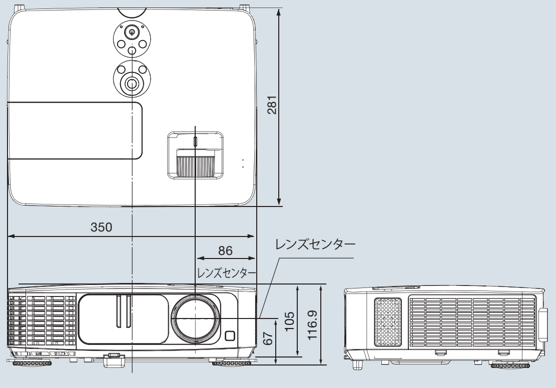
281
350
86
レンズセンター
レンズセンター
67
105
116.9

単位: mm

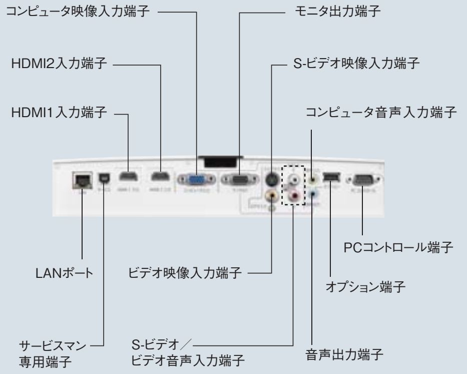
コンピュータ映像入力端子
モニタ出力端子
HDMI2入力端子
S-ビデオ映像入力端子
HDMI1入力端子
コンピュータ音声入力端子
PCコントロール端子
LANポート
ビデオ映像入力端子
オプション端子
サービスマン
専用端子
S-ビデオ／
ビデオ音声入力端子
音声出力端子

■レンズシフト／投写距離とスクリーンサイズ

レンズシフト範囲

●NP-PH1400UJD/NP-PH1000UJD

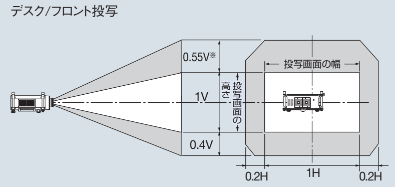
デスク/フロント投写
0.55V※
投写画面の幅
1V
投写画面の高さ
0.4V
0.2H
1H
0.2H

■オプションレンズ「NP25FL」をお使いの場合、レンズシフト機能をご利用できません。
※オプションレンズ「NP32ZL」をお使いの場合、垂直方向のシフト範囲は0.5Vになります。

V：投写画面高さ　H：投写画面幅

●NP-PX750UJD/NP-PX700WJD/NP-PX800XJD

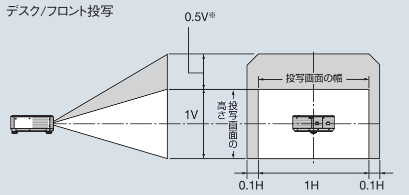
デスク/フロント投写
0.5V※
投写画面の幅
1V
投写画面の高さ
0.1H
1H
0.1H

■オプションレンズ「NP06FL」「NP16FL」をお使いの場合、レンズシフト機能をご利用できません。
※NP-PX800XJDでオプションレンズ「NP31ZL」をお使いの場合、垂直方向のシフト範囲は0.43Vになります。

V：投写画面高さ　H：投写画面幅

●NP-PA500UJL/NP-PA550WJL//NP-PA600XJL

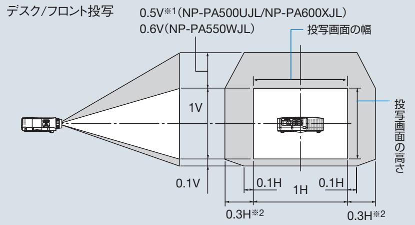
デスク/フロント投写
0.5V※1（NP-PA500UJL/NP-PA600XJL）
0.6V（NP-PA550WJL）
投写画面の幅
1V
投写画面の高さ
0.1V
0.1H
1H
0.1H
0.3H※2
0.3H※2

※1 NP-PA600XJDで、オプションレンズ「NP30ZL」をお使いの場合、垂直方向のシフト範囲は0.35Vになります。
※2 NP-PA500UJLで、オプションレンズ「NP13ZL」を使用して150型を超えて画面を投写する場合、水平方向のシフト範囲は、0.15Hまでになります。

V：投写画面高さ　H：投写画面幅

投写距離とスクリーンサイズ

●NP-P451WJL-N2/NP-P401WJL-N2

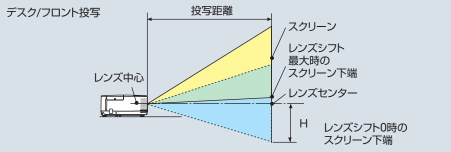
デスク/フロント投写
投写距離
スクリーン
レンズシフト
最大時の
スクリーン下端
レンズ中心
レンズセンター
H
レンズシフト0時の
スクリーン下端

画面比16:10

スクリーンサイズ（横×縦）m	投写距離（m）		寸法H（cm）	
	ワイド	テレ	レンズシフト0時	レンズシフト最大時
25型（0.5×0.3）	0.68	1.17	-16.8	+3.4
30型（0.5×0.4）	0.83	1.41	-20.2	+4.0
40型（0.9×0.5）	1.12	1.90	-26.9	+5.4
60型（1.3×0.8）	1.71	2.83	-40.4	+8.1
80型（1.7×1.1）	2.30	3.85	-53.8	+10.8
100型（2.2×1.4）	2.89	4.82	-67.3	+13.5
120型（2.6×1.6）	3.47	5.80	-80.8	+16.2
150型（3.2×2.0）	4.35	7.26	-101.0	+20.2
200型（4.3×2.7）	5.82	9.70	-134.6	+26.9
300型（6.5×4.0）	8.76	14.58	-201.9	+40.4

●NP-P501XJL-N2/NP-P451XJL-N2/NP-PE501XJL-N2

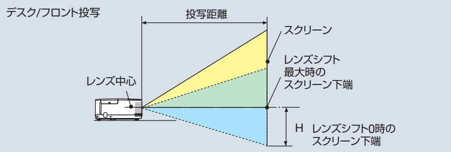
デスク/フロント投写
投写距離
スクリーン
レンズシフト
最大時の
スクリーン下端
レンズ中心
H
レンズシフト0時の
スクリーン下端

画面比4:3

スクリーンサイズ（横×縦）m	投写距離（m）		寸法H（cm）	
	ワイド	テレ	レンズシフト0時	レンズシフト最大時
25型（0.5×0.4）	0.64	1.10	-19.1	0
30型（0.6×0.5）	0.78	1.33	-22.9	0
40型（0.8×0.6）	1.06	1.79	-30.5	0
60型（1.2×0.9）	1.62	2.71	-45.7	0
80型（1.6×1.2）	2.17	3.64	-61.0	0
100型（2.0×1.5）	2.73	4.56	-76.2	0
120型（2.4×1.8）	3.29	5.49	-91.4	0
150型（3.0×2.3）	4.12	6.87	-114.3	0
200型（4.1×3.0）	5.51	9.18	-152.4	0
300型（6.1×4.6）	8.30	13.80	-228.6	0

●NP-PE401HJD-N2

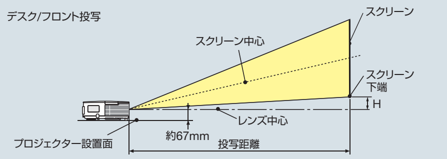
デスク/フロント投写
スクリーン
スクリーン中心
スクリーン
下端
H
レンズ中心
プロジェクター設置面
約67mm
投写距離

画面比16:9

スクリーンサイズ（横×縦）m	投写距離（m）		寸法H（cm）
	ワイド	テレ	
25型（0.6×0.3）	0.89	1.51	5.0
30型（0.7×0.4）	1.06	1.81	6.0
40型（0.9×0.5）	1.42	2.41	8.0
60型（1.3×0.7）	2.13	3.61	12.0
80型（1.8×1.0）	2.83	4.82	15.9
100型（2.2×1.2）	3.54	6.02	19.9
150型（3.3×1.9）	5.31	9.03	29.9
200型（4.4×2.5）	7.08	12.04	39.8

■表の数値は設計値のため誤差が生じることがあります。

■オプション

商品名	型名	希望小売価格（税抜価格）	NP-PH1400UJD/ NP-PH1000UJD	NP-PX750UJD/ NP-PX700WJD/ NP-PX800XJD	NP-PA500UJL/ NP-PA550WJL/ NP-PA600XJL	NP-P451WJL-N2/NP-P401WJL-N2/ NP-P501XJL-N2/NP-P451XJL-N2/ NP-PE501XJL-N2/NP-PE401HJD-N2
交換用ランプ	NP25LP	63,000円（60,000円）	●※3	—	—	—
	NP24LP	42,000円（40,000円）	—	—	—	●※5
	NP23LP	42,000円（40,000円）	—	—	—	●※6
	NP22LP	63,000円（60,000円）	●※4	●	—	—
	NP21LP	42,000円（40,000円）	—	—	●	—
天井用取付けユニット	KYY-NP10（推奨品）※1	オープン価格※2	●	—	—	—
	NP15CM	63,000円（60,000円）	—	●	—	—
	NP14CM	42,000円（40,000円）	—	—	●	—
	NP12CM	42,000円（40,000円）	—	—	—	●
交換用フィルタ	NP03FT	オープン価格※2	●	—	—	—
	NP02FT	8,400円（8,000円）	—	●	—	—
無線LANユニット	NP02LM2	10,500円（10,000円）	●	●	●	●※7
HD/SDIボード	SB-01HC	157,500円（150,000円）	●	●	—	—
3G/HD/SD-SDIボード	SB-04HC	オープン価格※2	●	●	—	—
ケーブルカバー	NP03CV	5,250円（5,000円）	—	—	—	●※6
	NP02CV	9,450円（9,000円）	—	—	●	—

天井用取付けユニット
NP15CM

天井用取付けユニット
NP14CM

天井用取付けユニット
NP12CM

天井用取付けユニット
KYY-NP10（推奨品）

※お問い合わせ先
（株）キクチ科学研究所
03-3952-5131

ケーブルカバー
NP03CV

ケーブルカバー
NP02CV

※1:お問い合わせ先 （株）キクチ科学研究所 03-3952-5131　※2:オープン価格の商品は希望小売価格を定めておりません。価格は取扱販売店にお問い合わせください。
※3:NP-PH1400UJDのみ対応。※4:NP-PH1000UJDのみ対応。※5:NP-PE401HJD-N2のみ対応。※6:NP-PE401HJD-N2は除く。※7:本体の添付品と同等品。NP-PE501XJL-N2/NP-PE401HJD-N2は除く。

Specifications

型名		NP-PH1400UJD	NP-PH1000UJD	NP-PX750UJD	NP-PX700WJD	NP-PX800XJD	NP-PA500UJL	NP-PA550WJL	NP-PA600XJL	NP-P451WJL-N2	NP-P401WJL-N2	NP-P501XJL-N2	NP-P451XJL-N2	NP-PE501XJL-N2	NP-PE401HJD-N2
方式		3チップDLP® 方式		単板DLP®方式/カラーフィルタ回転による色分離			三原色液晶シャッタ投写方式/ダイクロイックミラーによる光分離/クロスダイクロプリズムによる合成方式								単板DLP® 方式/カラーフィルタ回転による色分離
パネル	サイズ	0.96型 DLP®チップ(アスペクト比16:10)		0.67型 DLP®チップ(アスペクト比16:10)	0.65型 DLP®チップ(アスペクト比16:10)	0.7型 DLP®チップ(アスペクト比4:3)	0.76型 MLA付(アスペクト比16:10)	0.75型 MLA付(アスペクト比16:10)	0.79型 MLA付(アスペクト比4:3)	0.59型 MLA付(アスペクト比16:10)		0.63型 MLA付(アスペクト比4:3)			0.65型 DLP® チップ(アスペクト比16:9)
	画素数※1	2,304,000画素(1920ドット×1200ライン)			1,024,000 画素(1280ドット× 800ライン)	786,432 画素(1024ドット×768ライン)	2,304,000画素(1920ドット×1200ライン)	1,024,000画素(1280ドット×800ライン)	786,432画素(1024ドット×768ライン)	1,024,000画素(1280ドット×800ライン)		786,432画素(1024ドット×768ライン)			2,073,600画素(1920ドット×1080ライン)
投写レンズ		オプションレンズは「オプションレンズ仕様一覧※11」を参照ください。								手動ズーム(1～1.7倍)／手動フォーカス　投写距離比1.3～2.2:1／F1.7-2.2／f=17.4-29.0mm					手動ズーム(1～1.7倍)／手動フォーカス 投写距離比1.60～2.72:1／F2.40-3.29／f=23.9-40.5mm
光源(エコモードオン時/オフ時)		360W／465W ACランプ	320W/400W ACランプ				264W/330W ACランプ			エコ1:214W、エコ2:163W※12／270W ACランプ	エコ1:200W、エコ2:163W※12／240W ACランプ	エコ1:214W、エコ2:163W※12／270W ACランプ	エコ1:200W、エコ2:163W※12／240W ACランプ	エコ1:214W、エコ2:163W※12／270W ACランプ	248W／330W ACランプ
ランプ交換時間(目安)※2	エコモードオフ	2500時間	2000時間				3000時間			3500時間	4000時間	3500時間	4000時間	3500時間	2500時間
	エコモードオン	3000時間	2500時間				4000時間			エコ1:4000時間、エコ2:6000時間	エコ1:5000時間、エコ2:6000時間	エコ1:4000時間、エコ2:6000時間	エコ1:5000時間、エコ2:6000時間	エコ1:4000時間、エコ2:6000時間	3300時間
画面サイズ(投写距離)		40～800型(投写距離は使用するレンズにより異なる)		40～500型(投写距離は使用するレンズにより異なる)			30～500型(投写距離は使用するレンズにより異なる)			25～300型(0.7～14.6m)		25～300型(0.6～13.8m)			23～200型(0.82～12m)
色再現性		10ビットカラープロセッシング(約10億7000万色)※9					10ビットカラープロセッシング(約10億7000万色)※9								
明るさ※3※4	エコモードオフ	13500lm(ランプ2灯時)	11000lm(ランプ2灯時)	7500lm(ランプ2灯時)NP18ZL使用時	7000lm(ランプ2灯時)NP08ZL使用時	8000lm(ランプ2灯時)NP08ZL使用	5000lm	5500lm	6000lm	4500lm	4000lm	5000lm	4500lm	5000lm	4000lm
	エコモードオン	エコモードオフ時の約75%		エコモードオフ時の約80%						エコモードオフ時のエコ1:80%／エコ2:60%	エコモードオフ時のエコ1:83%／エコ2:67%	エコモードオフ時のエコ1:80%／エコ2:60%	エコモードオフ時のエコ1:83%／エコ2:67%	エコモードオフ時のエコ1:80%／エコ2:60%	エコモードオフ時の約75%
コントラスト比(全白/全黒)※3		2000:1(ダイナミックコントラスト オン時)		2100:1(ダイナミックコントラスト オン時)			2000:1(ダイナミックコントラスト オン時)			4000:1(ダイナミックコントラスト オン時)					2000:1(ダイナミックコントラスト オン時)
最大表示解像度※5	アナログ信号	1920×1200			1920×1200(アドバンスド・アキュブレンド)		1920×1200	1920×1200(アドバンスド・アキュブレンド)							1080P(1920×1080)
	デジタル信号	1920×1200			1920×1200(アドバンスド・アキュブレンド)		1920×1200	1920×1200(アドバンスド・アキュブレンド)							1920×1080
走査周波数	水平	15～108kHz(RGB:24kHz以上)VESA準拠					15～108kHz(RGB入力は24kHz以上)			15～100kHz(RGB:24kHz以上)					30～100KHz(RGB:24KHz以上)
	垂直	48～120Hz(HDMI:50～85Hz)VESA準拠					48～120Hz(HDMI/DisplayPort : 50～85Hz)			50～120Hz(HDMI:50～85Hz)					
水平解像度		NTSC:540TV本								NTSC:540TV本					
台形歪み補正機能※6	水平方向	手動　最大±約35度			手動　最大±約40度		手動　最大±約35度	手動　最大±約40度		手動　最大±約30度					—
	垂直方向	手動　最大±約30度								手動　最大±約30度					手動　最大±約40度
入力端子 コンピュータ入力(アナログ)		ミニD-Sub 15ピン×2(コンピュータ1&2入力)/BNC端子×5(コンピュータ3入力)								ミニD-Sub 15ピン×1					
	音声入力	—					ステレオミニジャック×3			ステレオミニジャック×1					
入力端子 コンポーネント入力(コンピュータ入力と共用)		ミニD-Sub 15ピン×2/BNC端子×5								ミニD-Sub 15ピン×1					
	音声入力	—								コンピュータ入力と共用					
入力端子 デジタル入力		HDMI タイプA×1/DisplayPort×1 HDCP対応※10								HDMI　タイプA×2　HDCP対応※10					
入力端子 S-ビデオ入力		ミニDIN 4ピン×1								ミニDIN 4ピン×1					
	音声入力	—								RCA×2(白、赤)					
入力端子 ビデオ入力		BNC端子×1								RCA×1(黄)					
	音声入力	—								S-ビデオ入力と共用					
出力端子 モニタ出力		ミニD-Sub 15ピン×1　コンピュータ1映像入力端子の映像信号を出力								ミニD-Sub 15ピン×1　コンピュータ映像入力端子の映像信号を出力					
出力端子 音声出力		—					ステレオミニジャック×1 選択された入力端子の音声信号を出力			ステレオミニジャック×1 選択された入力端子の音声信号、マイク入力端子の音声信号を出力					ステレオミニジャック×1 選択された入力端子の音声信号を出力
USBポート		USBタイプA×1 USB規格 Ver2.0準拠								タイプA×1、タイプB×1 USB規格 Ver2.0準拠				タイプB×1	タイプA×1(オプション用)、タイプB×1(サービス専用)
有線LAN		RJ-45×1 100BASE-TX/10BASE-T								RJ-45×1 100BASE-TX／10BASE-T				—	RJ-45×1 100BASE-TX/10BASE-T
無線LAN		USBポート タイプA IEEE802.11b/g/n(オプションの無線LANユニットNP02LM2を専用ポートに接続)								USBポートタイプA IEEE802.11b／g／n(添付の無線LANユニットを専用ポートに接続)				—	
コントロール端子	リモート端子	ステレオミニジャック×1					—								
	PCコントロール	D-Sub　9ピン×1					D-Sub 9ピン×1								
スピーカ		—					10W モノラルスピーカ内蔵			16W モノラルスピーカ内蔵					8W+8W ステレオスピーカ内蔵
使用環境	動作温度/動作湿度	0～40℃(35～40℃の時は、自動的にエコモードになります)/20～80%(結露なきこと)		0～40℃/20～80%(結露なきこと)			5～40℃　(35～40℃の時は、自動的にエコモードになります)／20～80%(結露なきこと)								
	保存温度/保存湿度	-10～60℃/20～80%(結露なきこと)		-10～50℃/20～80%(結露なきこと)			-10～50℃／20～80%(結露なきこと)								
電源※7※8		AC200V-240V 50/60Hz	AC100V-240V 50/60Hz				AC100V 50Hz／60Hz								
定格入力電流		6.2A	11.2A(100-130V)、5.4A(200-240V)	10.8-4.3A			5.1A			4.2A	3.9A	4.2A	3.9A	4.2A	4.3A
消費電力	エコモードオフ	2灯時:1215W／1灯時:705W	2灯時:1100W(100-130V)/1050W(200-240V) 1灯時:600W(100-130V)/580W(200-240V)	2灯時:1006W(100-130V)/958W(200-240V) 1灯時:530W(100-130V)/515W(200-240V)	2灯時:969W(100-130V)/931W(200-240V) 1灯時:506W(100-130V)/494W(200-240V)	2灯時:963W(100-130V)/927W(200-240V) 1灯時:500W(100-130V)/489W(200-240V)	477W	464W		374W	341W	374W	341W	367W	410W
	エコモードオン	2灯時:985W／1灯時:585W	2灯時:880W(100-130V)/840W(200-240V) 1灯時:500W(100-130V)/490W(200-240V)	2 灯時:810W(100-130V)/777W(200-240V) 1灯時:439W(100-130V)/429W(200-240V)	2灯時:778W(100-130V)/753W(200-240V) 1灯時:413W(100-130V)/405W(200-240V)	2灯時:777W(100-130V)/752W(200-240V) 1灯時:412W(100-130V)/404W(200-240V)	384W	372W		エコ1:304W／エコ2:260W	エコ1:289W／エコ2:260W	エコ1:304W／エコ2:260W	エコ1:289W／エコ2:260W	エコ1:296W／エコ2:253W	310W
	スタンバイ時	90W		33W(100-130V)/34W(200-240V)	27W(100-130V)/27W(200-240V)	28W(100-130V)/28W(200-240V)	16W			10W				7W	12W
	ネットワークスタンバイ時	60W		23W(100-130V)/23W(200-240V)	17W(100-130V)/18W(200-240V)	19W(100-130V)/18W(200-240V)	6W			2.4W				—	
	スタンバイ(省電力)時	0.5W		0.2W(100-130V)/0.4W(200-240V)			0.2W			0.21W					0.5W
外形寸法(突起部含まず)		558(幅)×578(奥行)×235(高)mm		504(幅)× 516(奥行)× 192(高さ)mm			499(幅)×359(奥行)×144(高さ)mm			398(幅)×282(奥行)×115(高)mm					350(幅)×281(奥行)×105(高)mm
質量		39.5kg(レンズユニット含まず)		19.7kg(レンズユニット含まず)			7.8kg(レンズユニット含まず)	7.7kg(レンズユニット含まず)		4.1kg				4.0kg	4.6kg
添付品		防塵用スポンジ、取扱説明書(紙/簡易版、CD-ROM/詳細版)、クイックスタートガイド、保証書、リモコン(電池付き)、電源コード(AC100V用(NP-PH1000UJDのみ)/AC200V用国内仕様)、無線LANユニット盗難防止キャップ、電源コードストッパー		防塵キャップ、取扱説明書(紙/簡易版、CD-ROM/詳細版)、クイックスタートガイド、ビューライトクラブ申込書、保証書、ユーティリティソフトウェア(CD-ROM)、リモコン(電池付き)、電源コード(AC100V用/AC200V用国内仕様)、カラーホイール(6セグメントカラー)、スタッキングホルダー、レンズユニット盗難防止用ネジ、無線LANユニット盗難防止キャップ、電源コードストッパー			防塵キャップ、取扱説明書(CD-ROM)、クイックスタートガイド、ビューライトクラブ申込書、保証書、ユーティリティソフトウェア(CD-ROM)、リモコン(電池付き)、電源コード(AC100V国内仕様)、コンピュータケーブル、レンズユニット盗難防止用ネジ	防塵キャップ、取扱説明書(CD-ROM)、クイックスタートガイド、ビューライトクラブ申込書、保証書、ユーティリティソフトウェア(CD-ROM)、リモコン(電池付き)、電源コード(AC100V国内仕様)、コンピュータケーブル、レンズユニット盗難防止用ネジ		取扱説明書(紙／簡易版、CD-ROM／詳細版)、クイックスタートガイド、ビューライトクラブ申込書、保証書、ユーティリティソフトウェア(CD-ROM)、リモコン(電池付き)、電源コード(AC100V国内仕様)、コンピュータケーブル、ソフトケース、無線LANユニット(NP-PE501XJL-N2は除く)					取扱説明書(紙／簡易版、CD-ROM／詳細版)、クイックスタートガイド、ビューライトクラブ申込書、保証書、リモコン(電池付き)、電源コード(AC100V国内仕様)、コンピュータケーブル、ケーブルカバー

※1:有効画素数は99.99%です。※2:保証時間ではありません。※3:出荷時における本製品全体の平均的な値を示しており、JIS X6911:2003 データプロジェクターの仕様書様式にそって記載しています。測定方法、測定条件については、附属書2に基づいています。※4:ランプエコモードが「オフ」で、プリセットが「高輝度モード」のときの明るさです。プリセットで他のモードを選択すると明るさが多少低下します。※5:パネル解像度を超える入力信号では、入力信号そのままの解像度では表示されません。※6:電気的な補正を行っているため、輝度の低下や画質の劣化が現れる場合があります。※7:高調波電流回路 JIS C 61000-3-2 適合品です。※8:海外でご使用になる場合は、使用する国の規格、電源電圧に適合する電源ケーブルを使用することにより、100-240Vで使用可能です。詳細は、NECプロジェクター・カスタマサポートセンターまでお問い合わせください。※9:入力端子で、ビューワ、ネットワークを選択しているときは、フルカラー(約1677万色以上)となります。※10:HDCPとは、HDMI、DisplayPortを経由して送信されるデジタルコンテンツの不正コピー防止を目的とする著作権保護用システムのことをいいます。本機のHDMI、DisplayPort入力端子は、HDCP技術を用いてコピープロテクトされているデジタルコンテンツを投写することができます。ただし、HDCPの規格変更などが行われた場合、HDMI、DisplayPort入力端子の映像が表示されないことがあります。※11:オプションレンズにより、レンズシフトの調整範囲は異なります。詳しくはP.9をご覧ください。※12:最大でエコ1モード相当の電力になります。

■本製品は、クラスB情報技術装置です。(VCCI-B) NP-PH1400UJD/NP-PH1000UJDはクラスA情報技術装置です。(VCCI-A)　■この仕様・意匠はお断りなく変更することがあります。

●オプションレンズ仕様一覧 [NP-PH1400UJD/NP-PH1000UJD]

型名	NP25FL	NP32ZL	NP26ZL	NP27ZL	NP28ZL	NP29ZL
レンズタイプ	固定焦点	ズーム	ズーム	ズーム	ズーム	ズーム
レンズ写真						
希望小売価格	オープン価格※1	オープン価格※1	オープン価格※1	オープン価格※1	オープン価格※1	オープン価格※1
ズーム/フォーカス	ズームなし/電動(フォーカス)	電動	電動	電動	電動	電動
ズーム比	—	1.2	1.3	1.3	1.6	1.6
投写距離比※2	0.67:1	0.9-1.1:1	1.39-1.87:1	1.87-2.56:1	2.56-4.16:1	4.16-6.96:1
スクリーンサイズ(型)	80-200	40-800	100-500	100-500	100-500	100-500
質量	6.5 kg	4.5 kg	6.0 kg	5.0 kg	5.0 kg	5.0 kg

[NP-PX750UJD]

型名	NP16FL	NP31ZL	NP17ZL	NP18ZL	NP19ZL	NP20ZL	NP21ZL
レンズタイプ	固定焦点	ズーム	ズーム	ズーム	ズーム	ズーム	ズーム
レンズ写真		NEW					
希望小売価格	オープン価格※1	※5	オープン価格※1	オープン価格※1	オープン価格※1	オープン価格※1	オープン価格※1
ズーム/フォーカス	ズームなし/電動(フォーカス)	電動	電動	電動	電動	電動	電動
ズーム比	—	1.25	1.41	1.31	1.65	1.5	1.55
投写距離比※2	0.76:1	0.75-0.93:1	1.25-1.79:1	1.73-2.27:1	2.22-3.67:1	3.58-5.38:1	5.31-8.26:1
スクリーンサイズ(型)	50-300	40-500	50-300	50-300	50-300	50-300	50-300
明るさ※3	7100lm	※5	6800lm	7500lm	6900lm	6600lm	6600lm
質量	0.9kg	※5	1.1kg	0.8kg	1.0kg	1.0kg	1.4kg

[NP-PX700WJD]

型名	NP06FL	NP31ZL	NP07ZL	NP08ZL	NP09ZL	NP10ZL
レンズタイプ	固定焦点	ズーム	ズーム	ズーム	ズーム	ズーム
レンズ写真		NEW				
希望小売価格	オープン価格※1	※5	オープン価格※1	オープン価格※1	オープン価格※1	オープン価格※1
ズーム/フォーカス	ズームなし/電動(フォーカス)	電動	電動	電動	電動	電動
ズーム比	—	1.25	1.34	1.32	2.0	1.87
投写距離比※2	0.77:1	0.79-0.98:1	1.33-1.79:1	1.78-2.35:1	2.22-4.43:1	4.43-8.3:1
スクリーンサイズ(型)	50-200	40-500	40-500	40-500	40-500	40-500
明るさ※3	5800lm	※5	6400lm	7000lm	6400lm	5000lm
質量	1.0kg	※5	1.1kg	0.8kg	1.1kg	0.9kg

[NP-PX800XJD]

型名	NP06FL	NP31ZL	NP07ZL	NP08ZL	NP09ZL	NP10ZL
レンズタイプ	固定焦点	ズーム	ズーム	ズーム	ズーム	ズーム
レンズ写真		NEW				
希望小売価格	オープン価格※1	※5	オープン価格※1	オープン価格※1	オープン価格※1	オープン価格※1
ズーム/フォーカス	ズームなし/電動(フォーカス)	電動	電動	電動	電動	電動
ズーム比	—	1.25	1.34	1.32	2.0	1.87
投写距離比※2	0.77:1	0.77-0.97:1	1.33-1.79:1	1.78-2.35:1	2.22-4.43:1	4.43-8.3:1
スクリーンサイズ(型)	50-200	40-500	40-500	40-500	40-500	40-500
明るさ※3	6700lm	※5	7300lm	8000lm	7300lm	5700lm
質量	1.0kg	※5	1.1kg	0.8kg	1.1kg	0.9kg

[NP-PA500UJL/NP-PA550WJL/NP-PA600XJL]

型名		NP11FL	NP30ZL	NP12ZL	NP13ZL	NP14ZL	NP15ZL
レンズタイプ		固定焦点	ズーム	ズーム	ズーム	ズーム	ズーム
レンズ写真							
希望小売価格(税抜価格)		210,000円(200,000円)	210,000円(200,000円)	210,000円(200,000円)	84,000円(80,000円)	210,000円(200,000円)	210,000円(200,000円)
ズーム/フォーカス		ズームなし/手動(フォーカス)	手動	手動	手動	手動	手動
ズーム比		-	1.3	1.3	2.0	1.6	1.52
投写距離比※2※6		0.81:1	0.81-1.06:1	1.19-1.56:1	1.50-3.02:1	2.97-4.79:1	4.70-7.20:1
スクリーンサイズ(型)		40-150	60-500	30-500	40-500	60-500	60-500
明るさ※4	NP-PA500UJL	3400lm	4700lm	3700lm	5000lm	3800lm	3700lm
	NP-PA550WJL	3900lm	5200lm	4100lm	5500lm	4200lm	4100lm
	NP-PA600XJL	4500lm	5700lm	4700lm	6000lm	4900lm	4700lm
質量		1.2kg	1.1kg	1.2kg	0.84kg	1.0kg	1.0kg

[NP-PA500UJL] 画面比16:10

スクリーンサイズ(横×縦)m	投写距離(m)					
	NP11FL	NP30ZL	NP12ZL	NP13ZL	NP14ZL	NP15ZL
30型(0.7×0.4)	—	—	0.7-0.9	—	—	—
40型(0.9×0.5)	0.7	—	1.0-1.3	1.2-2.5	—	—
60型(1.3×0.8)	1.0	1.0-1.3	1.5-1.9	1.9-3.8	3.7-6.0	5.9-9.0
80型(1.7×1.1)	1.4	1.4-1.8	2.0-2.6	2.5-5.1	5.0-8.0	7.9-12.1
100型(2.2×1.4)	1.7	1.7-2.2	2.5-3.3	3.2-6.3	6.3-10.1	9.9-15.1
120型(2.6×1.6)	2.1	2.0-2.7	3.0-3.9	3.8-7.6	7.5-12.1	11.9-18.2
150型(3.2×2.0)	2.6	2.6-3.4	3.8-4.9	4.8-9.5	9.4-15.2	14.9-22.8
200型(4.3×2.7)	—	3.4-4.5	5.1-6.6	6.4-12.7	12.6-20.3	20.0-30.5
300型(6.5×4.0)	—	5.2-6.8	7.6-9.9	9.6-19.1	19.0-30.5	30.1-45.8
400型(8.6×5.4)	—	6.9-9.0	10.2-13.2	12.8-25.5	25.4-40.7	40.1-61.1
500型(10.8×6.7)	—	8.7-11.3	12.7-16.5	16.0-31.9	31.8-50.9	50.2-76.4

●投写距離表[NP-PH1400UJD/NP-PH1000UJD] 画面比16:10

スクリーンサイズ(横×縦)m	投写距離(m)					
	NP25FL	NP32ZL	NP26ZL	NP27ZL	NP28ZL	NP29ZL
40型(0.9×0.5)	—	0.7-0.9	—	—	—	—
60型(1.3×0.8)	—	1.1-1.4	—	—	—	—
80型(1.7×1.1)	1.1	1.5-1.9	—	—	—	—
100型(2.2×1.4)	1.4	1.9-2.3	2.9-4.0	4.0-5.5	9.0	12.0-15.0
150型(3.2×2.0)	2.2	2.9-3.5	4.4-6.0	6.0-8.2	9.0-13.5	13.5-22.4
200型(4.3×2.7)	3.0	3.9-4.7	5.9-8.0	8.0-11.0	11.1-17.9	17.9-29.8
240型(5.2×3.2)	—	4.7-5.7	7.1-9.6	9.6-13.2	13.3-21.4	21.4-35.7
300型(6.5×4.0)	—	5.9-7.1	8.9-12.0	12.1-16.6	16.5-26.8	26.7-44.5
400型(8.6×5.4)	—	7.9-9.5	11.9-16.1	16.1-22.1	22.0-35.6	35.5-59.3
500型(10.8×6.7)	—	9.9-12.0	14.9-20.1	20.2-24.0	27.4-44.5	44.3-74.0
600型(12.9×8.1)	—	11.9-14.4	—	—	—	—
700型(15.1×9.4)	—	14.0-16.8	—	—	—	—
800型(17.2×10.8)	—	15.9-19.2	—	—	—	—

[NP-PX750UJD] 画面比16:10

スクリーンサイズ(横×縦)m	投写距離(m)					
	NP16FL	NP17ZL	NP18ZL	NP19ZL	NP20ZL	NP21ZL
50型(1.1×0.7)	0.8	1.3-1.9	1.8-2.4	2.4-4.0	3.8-5.8	5.6-8.9
60型(1.3×0.8)	1.0	1.6-2.3	2.2-2.9	2.8-4.8	4.6-7.0	6.8-10.7
80型(1.7×1.1)	1.3	2.2-3.1	3.0-3.9	3.8-6.4	6.2-9.3	9.1-14.4
100型(2.2×1.4)	1.7	2.7-3.9	3.7-4.9	4.8-8.0	7.7-11.7	11.5-18.1
150型(3.2×2.0)	2.5	4.1-5.8	5.6-7.4	7.2-12.0	11.7-17.6	17.4-27.3
200型(4.3×2.7)	3.4	5.5-7.8	7.5-9.9	9.7-16.1	15.6-23.5	23.3-36.4
300型(6.5×4.0)	5.1	8.2-11.7	11.3-14.9	14.5-24.1	23.5-35.4	35.0-54.8

[NP-PX700WJD] 画面比16:10

スクリーンサイズ(横×縦)m	投写距離(m)				
	NP06FL	NP07ZL	NP08ZL	NP09ZL	NP10ZL
40型(0.9×0.5)	—	1.1-1.6	1.5-2.0	1.9-3.9	3.8-7.3
50型(1.1×0.7)	0.8	1.4-2.0	1.9-2.6	2.4-4.9	4.8-9.1
60型(1.3×0.8)	1.0	1.7-2.4	2.3-3.1	2.9-5.9	5.8-11.0
80型(1.7×1.1)	1.4	2.3-3.1	3.1-4.1	3.9-7.9	7.8-14.7
100型(2.2×1.4)	1.7	2.9-3.9	3.9-5.2	4.9-9.9	9.7-18.4
150型(3.2×2.0)	2.6	4.4-5.9	5.9-7.8	7.4-14.9	14.7-27.7
200型(4.3×2.6)	3.5	5.9-7.9	7.9-10.4	9.9-19.9	19.6-36.9
300型(6.5×4.0)	—	8.9-11.9	11.9-15.7	14.9-29.9	29.5-55.5
400型(8.6×5.4)	—	11.8-15.9	15.3-20.9	20.0-39.9	39.3-74.0
500型(10.8×6.7)	—	14.8-19.9	19.8-26.2	25.0-49.9	49.2-92.5

[NP-PX800XJD] 画面比4:3

スクリーンサイズ(横×縦)m	投写距離(m)				
	NP06FL	NP07ZL	NP08ZL	NP09ZL	NP10ZL
40型(0.8×0.6)	—	1.1-1.4	1.4-1.9	1.8-3.6	3.5-6.8
50型(1.0×0.8)	0.8	1.3-1.8	1.8-2.4	2.2-4.5	4.5-8.5
60型(1.2×0.9)	0.9	1.6-2.2	2.2-2.9	2.7-5.5	5.4-10.2
80型(1.6×1.2)	1.3	2.2-2.9	2.9-3.8	3.6-7.3	7.2-13.7
100型(2.0×1.5)	1.6	2.7-3.7	3.6-4.8	4.6-9.2	9.0-17.2
150型(3.1×2.3)	2.4	4.1-5.5	5.5-7.3	6.9-13.8	13.6-25.8
200型(4.1×3.1)	3.2	5.5-7.4	7.3-9.7	9.2-18.5	18.2-34.5
300型(6.1×4.6)	—	8.2-11.1	11.0-14.6	13.9-27.8	27.4-51.8
400型(8.1×6.1)	—	11.0-14.8	14.8-19.5	18.6-37.1	36.6-69.1
500型(10.2×7.6)	—	13.8-18.6	18.5-24.4	23.2-46.4	45.7-86.4

[NP-PA550WJL] 画面比16:10

スクリーンサイズ(横×縦)m	投写距離(m)					
	NP11FL	NP30ZL	NP12ZL	NP13ZL	NP14ZL	NP15ZL
30型(0.7×0.4)	—	—	0.7-1.0	—	—	—
40型(0.9×0.5)	0.7	—	1.0-1.3	1.3-2.5	—	—
60型(1.3×0.8)	1.0	1.0-1.3	1.5-2.0	1.9-3.8	3.8-6.1	5.9-9.1
80型(1.7×1.1)	1.4	1.4-1.8	2.0-2.6	2.6-5.1	5.1-8.2	8.0-12.2
100型(2.2×1.4)	1.7	1.7-2.2	2.5-3.3	3.2-6.4	6.3-10.2	10.0-15.4
120型(2.6×1.6)	2.1	2.1-2.7	3.1-4.0	3.9-7.7	7.6-12.3	12.1-18.5
150型(3.2×2.0)	2.6	2.6-3.4	3.8-5.0	4.8-9.7	9.6-15.4	15.2-23.1
200型(4.3×2.7)	—	3.5-4.5	5.1-6.7	6.5-12.9	12.8-20.6	20.3-30.9
300型(6.5×4.0)	—	5.3-6.8	7.7-10.1	9.7-19.4	19.3-30.9	30.5-46.5
400型(8.6×5.4)	—	7.0-9.1	10.3-13.4	13.0-25.9	25.8-41.3	40.7-62.0
500型(10.8×6.7)	—	8.8-11.4	12.9-16.8	16.2-32.4	32.2-51.7	51.0-77.6

[NP-PA600XJL] 画面比4:3

スクリーンサイズ(横×縦)m	投写距離(m)					
	NP11FL	NP30ZL	NP12ZL	NP13ZL	NP14ZL	NP15ZL
30型(0.6×0.5)	—	—	0.7-0.9	—	—	—
40型(0.8×0.6)	0.6	—	0.9-1.2	1.2-2.4	—	—
60型(1.2×0.9)	1.0	1.0-1.3	1.4-1.9	1.8-3.7	3.6-5.8	5.7-8.7
80型(1.6×1.2)	1.3	1.3-1.7	1.9-2.5	2.4-4.9	4.8-7.8	7.6-11.6
100型(2.0×1.5)	1.6	1.6-2.1	2.4-3.2	3.0-6.1	6.0-9.7	9.6-14.6
120型(2.4×1.8)	2.0	2.0-2.6	2.9-3.8	3.7-7.4	7.3-11.7	11.5-17.6
150型(3.1×2.3)	2.5	2.5-3.2	3.7-4.8	4.6-9.2	9.1-14.7	14.4-22.0
200型(4.1×3.1)	—	3.3-4.3	4.9-6.4	6.1-12.3	12.2-19.6	19.3-29.4
300型(6.1×4.6)	—	5.0-6.5	7.4-9.6	9.2-18.5	18.4-29.5	29.1-44.2
400型(8.1×6.1)	—	6.7-8.7	9.8-12.8	12.3-24.7	24.6-39.4	38.8-59.0
500型(10.2×7.6)	—	8.4-10.9	12.3-16.0	15.4-30.8	30.7-49.2	48.6-73.8

※1:オープン価格の商品は希望小売価格を定めておりません。価格は取扱販売店にお問い合わせください。※2:スクリーンへの投写距離:スクリーンの横幅寸法。※3:ランプ2灯、エコモード「オフ」、プリセット「高輝度モード」のときの明るさです。エコモードを「オン」にすると、明るさが約80%に低下します。また、プリセットで他のモードを選択すると明るさが多少低下します。※4:ランプモードが「ノーマルモード」で、プリセットが「高輝度モード」のときの明るさです。ランプモードを「エコモード」にすると、明るさが約80%に低下します。また、プリセットで他のモードを選択すると明るさが多少低下します。※5:仕様の詳細や出荷日については、当社Websiteをご覧ください。※6:NP-PA600XJLの数値です。NP-PA500UJL/NP-PA550WJLについては、当社Websiteをご覧ください。

■表の数値は設計値のため誤差が生じることがあります。